CPRO
DIGITAL SURVEILLANCE SYSTEMS

Total 10M IP IR Dual MFZ Dome

NVM7-510-R

Features

- Vandal Proof Design
- Aspheric Dome
- MFZ & P-IRIS Lens Controllable
- ROI(Region of Interest)
- Various Web Plug-in
- Smart AVC
- Advanced Built in ISP
- Day & Night by ICR
- Smart Focus(Motorized focus)

Dimension (mm)

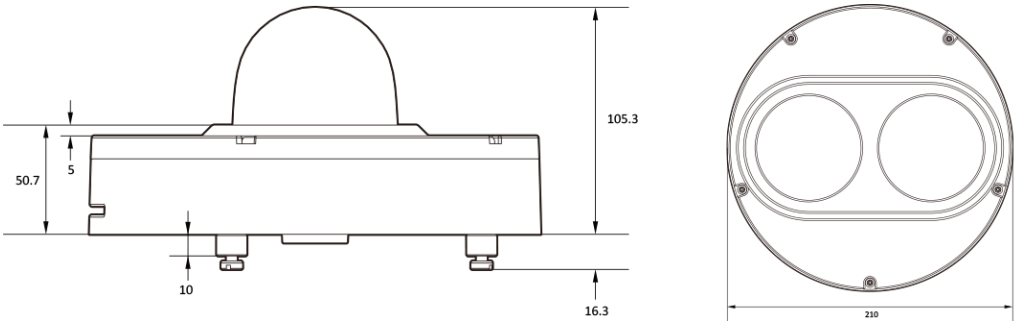

Specification

비디오	
이미지 센서	1/2.8” 5.14M CMOS
채널 수	2
총 화소	2592(H) X 1944(V)
최대 해상도	2592 x 1944
최저저도	0.08Lux 0Lux with IR (F1.4)
설치자용 비디오 출력 (2nd Video Out)	1 [CVBS 1.0V p-p (75Ω)]
신호 대 잡음비	50dB
주사 방식	Progressive Scan

렌즈	
초점 거리	2.7~13.5mm
조리개	F1.4
렌즈 타입	Motorized
IRIS 제어	P-IRIS
화각	D:39 ~125 , H:31 ~96 , V:24 ~70
팬 / 틸트 / 줌	Pan:X5 Optical

카메라 기능	
전자식 셔터 속도	Auto / Manual (1/15 ~ 1/32000) Anti-Flicker Slow Shutter(1/2,1/3,1/5,1/6,1/7.5, 1/10)
자동 이득 조절	Yes
주간 야간 모드	TDN (True Day & Night)
노이즈 제거	3D DNR
와이드 다이나믹 레인지	WDR (2x)
다이나믹 레인지	120dB or above
IR LED	H2IR
IR 거리	70ft
프라이버시 기능	Yes

인코더	
비디오 압축 방식	H.265 H.264 MJPEG
지원 해상도	H.265 : 2592x1944/2560x1440/1920x1080/704x576/704x480/640x480/640x360/352x288/352x240 (x2ch) H.264 : 2592x1944/2560x1440/1920x1080/704x576/704x480/640x480/640x360/352x288/352x240 (x2ch) MJPEG : 1920x1080/1280x720/800x600/768x432/704x576/704x480/640x480/640x360/352x288/352x240 (x2ch)
지능형 코덱	Yes
멀티 스트리밍	2592x1944p30 + 480p30 with H.264,H265 + MJPEG (x2ch)

인코더	
비디오 비트레이트	Yes
비트레이트 제어	Multi Streaming CBR/VBR at H.265 (Controllable frame rate and Bandwidth)
비디오 비트레이트 추가	Multi-rate for Preview and Recording
오디오 압축 방식	G.711
기타 기능	Dynamic ROI(Region of Interest) Smart LBR

입출력 & 이벤트	
오디오 입출력	1[1.0Vms, 3K ohm]/1
알람 입출력	1/1
이벤트 동작	Motion Alarm Network Disconnection Temperature Critical Illegal Login Schedule Sensor Detection
알림	FTP E-Mail Alarm Out SD Card

네트워크	
이더넷	RJ45(1000Base-T(1Gbps))
프로토콜	TCP/IP UDP AutoIP RTP(UDP/TCP) RTSP NTP HTTP HTTPS SSL DNS DDNS DHCP FTP SMTP ICMP SNMPv1/v2/v3(MIB-2) ONVIF
보안	HTTPS(SSL) IP filtering 802.1x Digest Authentication
SIP / VoIP 지원	SIP VoIP
응용 인터페이스	CGI API ONVIF
웹뷰어	Windows® Internet Explorer® Google Chrome®
영상 관리 소프트웨어 (VMS)	DW Spectrum® IPVMS
지원 언어	English Korean Japanese
메모리	Micro SD Micro SDHC Micro SDXC
SD 카드 소켓	2

전원	
전원	Adaptor is not included DC12V Poe IEEE 802.3at Class5
소비 전력	DC12V Max 21.6WPoE Max 25.4W

동작 환경	
동작 온도	-20°C ~ 50°C
동작 습도	10-90% RH(Non-Condensing)
방진 방수 대응	IP67
인증	FCC CE ROHS UL

외관	
하우징 모델명	VM7

외관	
케이스 타입	Outdoor Multi-Sensor Dome
재질	Aluminum-Die Casting
색상	White
크기 (W X D X H)	210mm 105.3mm
무게	2.1kg

Compatible Accessories

BC15 NP

Ceiling Bracket

BW15

Wall Bracket

BW16

Wall Junction Bracket

BR07

Inceiling Bracket