CPRO
DIGITAL SURVEILLANCE SYSTEMS

5M IP IR Fisheye Dome

NVF2-45-R

Features

- IP Fisheye 360 Viewing Angle
- Invisible IR LEDs
- Optimized Multiple Profile Streaming
- ROI(Region of Interest)
- Various Web Plug-in
- Smart AVC
- Advanced Built in ISP
- Fluid Integration Way

Dimension (mm)

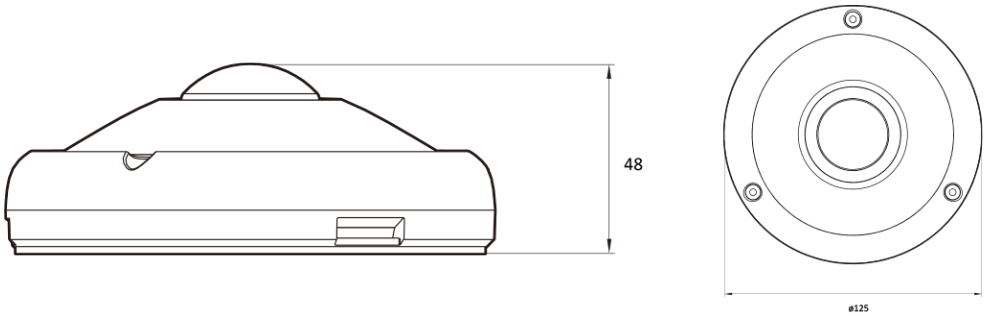

Specification

비디오	
이미지 센서	1/1.8” 6.4M CMOS
채널 수	1
총 화소	3096(H) X 2080(V)
최대 해상도	2592 x 1944
최저저도	0.39Lux 0Lux with IR (F2.5)
설치자용 비디오 출력 (2nd Video Out)	1 [CVBS 1.0V p-p (75Ω)]
신호 대 잡음비	50dB
주사 방식	Progressive Scan

렌즈	
초점 거리	1.55mm
조리개	F2.5
렌즈 타입	Fixed
IRIS 제어	Auto Exposure
화각	D:185 , H:185 , V:185

카메라 기능	
전자식 셔터 속도	Auto / Manual (1/15 ~ 1/32000) Anti-Flicker Slow Shutter(1/2,1/3,1/5,1/6,1/7.5, 1/10)
자동 이득 조절	Yes
주간 야간 모드	TDN (True Day & Night)
노이즈 제거	3D DNR
다이나믹 레인지	120dB or above
IR LED	H3IR
IR 거리	55ft
프라이버시 기능	Yes

인코더	
비디오 압축 방식	H.265 H.264 MJPEG
지원 해상도	H.265 : 2592x1944/2048x1536/1600x1200/640x480/640x360/384x288/352x240/320x240 H.264 : 2592x1944/2048x1536/1600x1200/640x480/640x360/384x288/352x240/320x240 MJPEG : 1600x1200/1280x1024/1280x960/1152x864/1024x768/800x600/640x480/480x360/384x288/320x240
멀티 스트리밍	2592x1944p30 + 640x480p30 + MJPEG
비디오 비트레이트	Yes
비트레이트 제어	Multi Streaming CBR/VBR at H.265 (Controllable frame rate and Bandwidth)
비디오 비트레이트 추가	Multi-rate for Preview and Recording
오디오 압축 방식	G.711

인코더	
기타 기능	Dynamic ROI(Region of Interest) Smart LBR

입출력 & 이벤트	
오디오 입출력	1[1.0Vms, 3K ohm]/1
알람 입출력	1/1
이벤트 동작	Motion Alarm Network Disconnection Temperature Critical Illegal Login Schedule Sensor Detection
알림	FTP E-Mail Alarm Out SD Card

네트워크	
이더넷	RJ45 (10/100Base-T)
프로토콜	TCP/IP UDP AutoIP RTP(UDP/TCP) RTSP NTP HTTP HTTPS SSL DNS DDNS DHCP FTP SMTP ICMP SNMPv1/v2/v3(MIB-2) ONVIF
보안	HTTPS(SSL) IP filtering 802.1x Digest Authentication
SIP / VoIP 지원	SIP VoIP
응용 인터페이스	CGI API ONVIF
웹뷰어	Windows® Internet Explorer® Google Chrome®
영상 관리 소프트웨어 (VMS)	DW Spectrum® IPVMS
지원 언어	English Korean Japanese
메모리	Micro SD
SD 카드 소켓	1

전원	
전원	Adaptor is not included DC12V PoE IEEE 802.3af Class3
소비 전력	DC12V Max 7.5WPoE Max 8.7W

동작 환경	
동작 온도	-20°C ~ 50°C
동작 습도	10-90% RH(Non-Condensing)
방진 방수 대응	IP66
인증	FCC CE ROHS

외관	
하우징 모델명	VF2
케이스 타입	Outdoor Fisheye Dome
재질	Aluminum-Die Casting
색상	White
크기 (W X D X H)	125mm 48mm

외관	
무게	0.5kg

Compatible Accessories

BCA3 NP(K)

Ceiling Bracket

BJC08

Angle Bracket

GP02

Gang Bracket

BJC03

Junction Bracket