CPRO
DIGITAL SURVEILLANCE SYSTEMS

5M HD Analog IR Indoor Dome

CNK2-25-R

Features

- Analog High Definition Universal over Coax Technology
- Sens-up Super Low Light Technology
- 1/2.8" CMOS Sensor
- Max 1944P Resolution at 12.5/20fps
- Wide Dynamic Range (WDR)
- MFZ P-Iris Lens from 2.7~13.5mm
- Smart IR™ with Intelligent Camera Sync. 70ft Range
- Smart DNR™ 3D Digital Noise Reduction
- Highlight Masking Exposure (HME)
- True Day/Night Mechanical IR Cut Filter
- Programmable Privacy Zones
- Auto Gain Control (AGC)
- Back Light Compensation (BLC)
- Dynamic Range Compressor (DRC) Reveals Low Light Detail
- Auto White Balance (AWB)
- OSD Control via Coax Cable using UTC
- RS485

Dimension (mm)

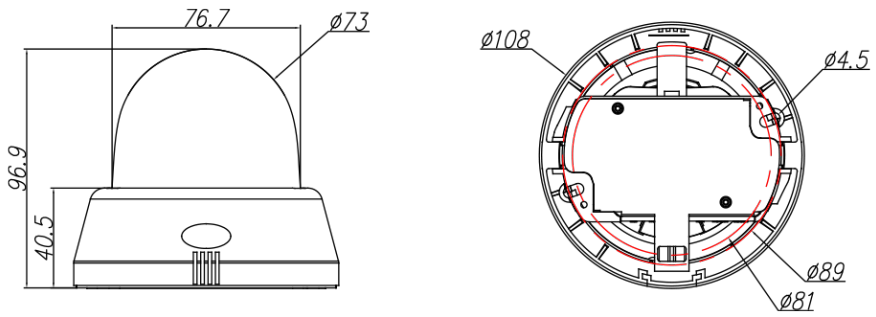
76.7
ø73
96.9
40.5
ø108
ø4.5
ø89
ø81

Specification

비디오	
이미지 센서	1/2.8” 5M CMOS
채널 수	1
총 화소	2704(H) x 2104(V)
화소	2608(H) x 1960(V)
최대 해상도	2592 x 1944
최저저도	Color(at Day) : 0.08Lux (F1.4, 30IRE) B/W(at Night) : 0 lux(With IR)
영상 출력	AHD or TVI or CVI or CVBS
설치자용 비디오 출력 (2nd Video Out)	CVBS
신호 기술	Max 5M Megapixel Universal
동기화	Internal
주사 방식	Progressive Scan

렌즈	
초점 거리	2.7~13.5mm
조리개	F1.4
렌즈 타입	Motorized
IRIS 제어	P-IRIS
화각	D:109 , H:85 , V:62 (Wide) D:39 , H:32 , V:24 (Tele)

카메라 기능	
전자식 셔터 속도	1/30(25) - 1/30,000 Slow Shutter (OFF-x32)
자동 이득 조절	Yes
주간 야간 모드	TDN (True Day & Night)
노이즈 제거	2D/3D DNR
와이드 다이나믹 레인지	Double Scan WDR
다이나믹 레인지	120dB or above
IR LED	H2IR
IR 거리	70ft
감마	0.5
기타 기능	Motion Detection Privacy Zone White Balance Backlight Mirror & Flip

입출력 & 이벤트	
오디오 입출력	No
알람 입출력	0/1
RS485	PELCO D

입출력 & 이벤트	
UTC 내장	UTC
UTP 내장	No

전원	
전원	DC12V / AC24V Dual Voltage DC12V AC24V
소비 전력	4.62W (385mA) 7.13W (595mA) 3.96W (280mA) 6.5W (410mA)

동작 환경	
동작 온도	-20°C ~ 50°C
콜드 스타트	No
동작 습도	Less than 90%(Non-Condensing)
충격 대응	No
방진 방수 대응	No
인증	FCC CE ROHS

외관	
하우징 모델명	NK2
케이스 타입	Indoor Dome
재질	Plastic
색상	White
크기 (W X D X H)	107.8mm 99.1mm
무게	0.24

Compatible Accessories

BW06

Wall Bracket

GP02

Gang Bracket