CPRO
DIGITAL SURVEILLANCE SYSTEMS

2M IP IR Mini Bullet

NBI4-62-R

Features

- Optimized Multiple Profile Streaming
- ROI(Region of Interest)
- Various Web Plug-in
- Smart AVC
- Advanced Built in ISP
- Fluid Integration Way
- Double Scan Sensor with Advanced Built in ISP (2M)

Dimension (mm)

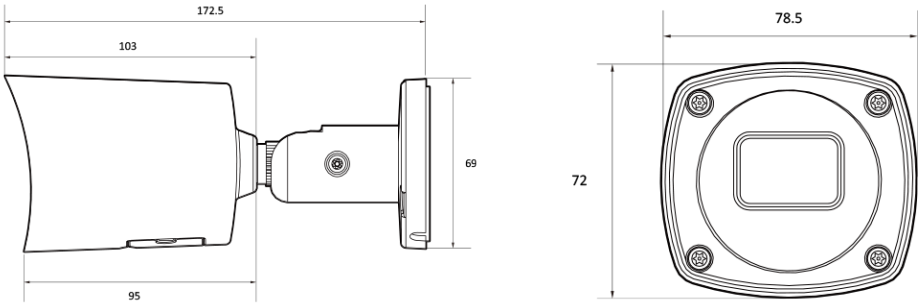

Specification

비디오	
이미지 센서	1/2.8” 2.1M CMOS
채널 수	1
총 화소	1945(H) X 1109(V)
최대 해상도	1920 X 1080
최저저도	2.8mm : 0.05Lux, 0Lux with IR (F2.0) 4.0mm : 0.09Lux, 0Lux with IR (F2.6)
설치자용 비디오 출력 (2nd Video Out)	No
신호 대 잡음비	50dB
주사 방식	Progressive Scan

렌즈	
초점 거리	2.8mm 4.0mm
조리개	2.8mm :F2.0 / 4.0mm : F2.6
렌즈 타입	Fixed
IRIS 제어	Auto Exposure
화각	2.8mm:111.0 / 4.0mm: 86.0

카메라 기능	
전자식 셔터 속도	Auto / Manual (1/15 ~ 1/32000)
자동 이득 조절	Yes
주간 야간 모드	TDN (True Day & Night)
노이즈 제거	3D DNR
와이드 다이나믹 레인지	WDR (2x)
다이나믹 레인지	120dB or above
IR LED	H2IR
IR 거리	70ft
프라이버시 기능	Yes
기타 기능	Motion Detection Mirror & Flip

인코더	
비디오 압축 방식	H.265 H.264 MJPEG
지원 해상도	H.265:1920x1080/1280x720/704x576/704x480/640x480/352x288/352x240 H.264:1920x1080/1280x720/704x576/704x480/640x480/352x288/352x240 MJPEG:1920x1080/1280x720/800x600/640x480/768x432/704x576/704x480/352x288/352x240
멀티 스트리밍	1080p30 + D1(704x480 or 704x576) p30 with H.264, H.265 + MJPEG
비디오 비트레이트	Yes
비트레이트 제어	Multi Streaming CBR/VBR at H.265 (Controllable frame rate and Bandwidth)

인코더	
비디오 비트레이트 추가	Multi-rate for Preview and Recording
기타 기능	Dynamic ROI(Region of Interest) Smart LBR

입출력 & 이벤트	
오디오 입출력	No
알람 입출력	No
마이크	No
이벤트 동작	Motion Alarm Network Disconnection Temperature Critical Illegal Login Schedule Sensor Detection
알림	FTP E-Mail Alarm Out SD Card

네트워크	
이더넷	RJ45 (10/100Base-T)
프로토콜	TCP/IP UDP AutoIP RTP(UDP/TCP) RTSP NTP HTTP HTTPS SSL DNS DDNS DHCP FTP SMTP ICMP SNMPv1/v2/v3(MIB-2) ONVIF
보안	HTTPS(SSL) IP filtering 802.1x Digest Authentication
SIP / VoIP 지원	SIP VoIP
응용 인터페이스	CGI API ONVIF
웹뷰어	Windows®
영상 관리 소프트웨어 (VMS)	DW Spectrum® IPVMS
지원 언어	English Korean Japanese
메모리	Micro SD Micro SDHC Micro SDXC
SD 카드 소켓	1

전원	
전원	Adaptor is not included DC12V PoE IEEE 802.3af Class3
소비 전력	DC12V Max 4WPoE Max 5.5W

동작 환경	
동작 온도	-20°C ~ 50°C
콜드 스타트	No
동작 습도	10-90% RH(Non-Condensing)
방진 방수 대응	IP67
인증	FCC CE ROHS

외관	
하우징 모델명	BI4
케이스 타입	Outdoor Bullet

외관	
재질	Aluminum-Die Casting
색상	White
크기 (W X D X H)	78.5mm 72.0mm 172.5mm
무게	0.65kg

Compatible Accessories

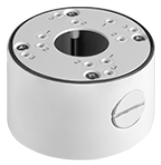

BJC07

Junction Bracket