CPRO
DIGITAL SURVEILLANCE SYSTEMS

2M IP Indoor IR Plastic Dome

NVP3-12-R

Features

- Real-time High Definition Dome Camera
- Multi Codec, Simultaneous Multi Streaming
- Day & Night by ICR
- PoE
- Double Scan Sensor with Advanced Built in ISP (2M)

Dimension (mm)

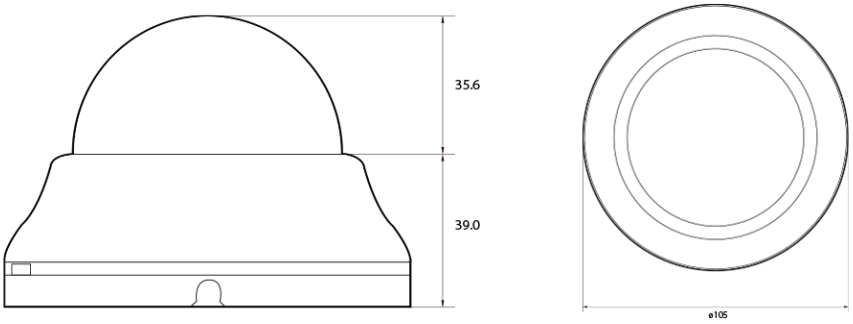

Specification

비디오	
이미지 센서	1/2.9” 2.2M CMOS
채널 수	1
총 화소	2001(H) X 1121(V)
최대 해상도	1920 X 1080
최저저도	0.25Lux, 0Lux with IR (F2.0)
신호 대 잡음비	50dB
주사 방식	Progressive Scan

렌즈	
초점 거리	4.0mm
조리개	F2.0
렌즈 타입	Fixed
IRIS 제어	Auto Exposure
화각	D : 98 , H : 84 , V : 46

카메라 기능	
전자식 셔터 속도	Auto / Manual (1/15 ~ 1/32000) Anti-Flicker Slow Shutter(1/2,1/3,1/5,1/6,1/7.5, 1/10)
자동 이득 조절	Yes
주간 야간 모드	TDN (True Day & Night)
노이즈 제거	3D DNR
와이드 다이나믹 레인지	DWDR
다이나믹 레인지	120dB or above
IR LED	8IR
IR 거리	35ft
프라이버시 기능	Yes

인코더	
비디오 압축 방식	H.265 H.264 MJPEG
지원 해상도	H.265 : 1920x1080/1280x720/352x288/352x240 H.264 : 1920x1080/1280x720/352x288/352x240 MJPEG : 1920x1080/1280x720/352x288/352x240
멀티 스트리밍	1080p30 + CIF(352*288 or 352*240) p30 with H.264, H.265 + MJPEG
비디오 비트레이트	Yes
비트레이트 제어	Multi Streaming CBR/VBR at H.265 (Controllable frame rate and Bandwidth)
비디오 비트레이트 추가	Multi-rate for Preview and Recording
기타 기능	Dynamic ROI(Region of Interest) Smart LBR

입출력 & 이벤트	
이벤트 동작	Motion Alarm Temperature Critical Illegal Login Schedule
알림	FTP

네트워크	
이더넷	RJ45 (10/100Base-T)
프로토콜	TCP/IP UDP AutoIP RTP(UDP/TCP) RTSP NTP HTTP HTTPS SSL DNS DDNS DHCP FTP SMTP ICMP ONVIF
보안	HTTPS(SSL) IP filtering 802.1x Digest Authentication
SIP / VoIP 지원	SIP VoIP
응용 인터페이스	CGI API ONVIF
웹뷰어	Windows®
영상 관리 소프트웨어 (VMS)	DW Spectrum® IPVMS
지원 언어	English Korean Japanese

전원	
전원	Adaptor is not included DC12V PoE IEEE 802.3af Class2
소비 전력	DC12V Max 3.8WPoE Max 5.5W

외관	
하우징 모델명	VP3
케이스 타입	Indoor Dome
재질	Plastic
색상	White
크기 (W X D X H)	105mm 74.6mm
무게	0.21kg

Compatible Accessories

BW06

Wall Bracket

GP02

Gang Bracket