CPRO
DIGITAL SURVEILLANCE SYSTEMS

2M IP IR Mini Dome

NVD7-12-R

Features

- 90 Tilting
- Bidirectional Audio
- Vandal Proof Design
- Weather Proof Design
- Real-time High Definition Camera
- Triple codec, Simultaneous Multi Streaming
- Local SD Card Backup
- Day & Night by ICR
- PoE
- Double Scan Sensor with Advanced Built in ISP (2M)

Dimension (mm)

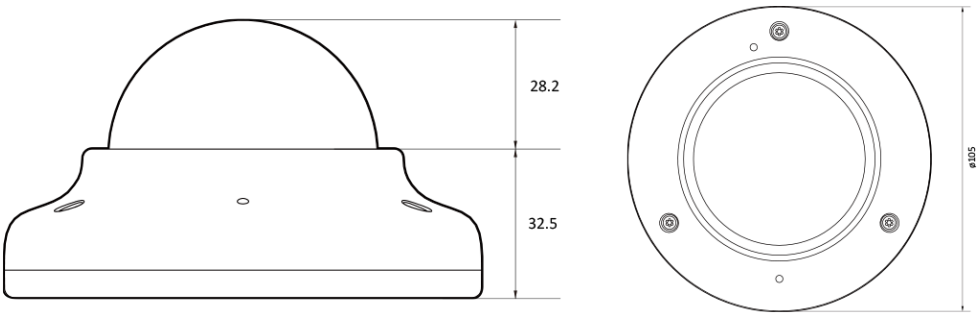

Specification

비디오	
이미지 센서	1/2.9” 2.2M CMOS
채널 수	1
총 화소	2001(H) X 1121(V)
최대 해상도	1920 X 1080
최저저도	0.25Lux, 0Lux with IR (F2.0)
신호 대 잡음비	50dB
주사 방식	Progressive Scan

렌즈	
초점 거리	2.8mm 3.6mm 6.0mm
조리개	4.0mm, F2.0 / 2.8mm, F1.85 / 6.0mm, F2.0
렌즈 타입	Fixed
IRIS 제어	Auto Exposure
화각	4.0mm ; D : 98 , H : 84 , V : 46 / 2.8mm ; D : 105.4 , H : 93.1 , V : 53.2 / 6.0mm ; D : 58.0 , H : 50.8 , V : 29.2

카메라 기능	
전자식 셔터 속도	Auto / Manual (1/15 ~ 1/32000) Anti-Flicker Slow Shutter(1/2,1/3,1/5,1/6,1/7.5, 1/10)
자동 이득 조절	Yes
주간 야간 모드	TDN (True Day & Night)
노이즈 제거	3D DNR
와이드 다이나믹 레인지	DWDR
다이나믹 레인지	120dB or above
IR LED	H2IR
IR 거리	55ft
프라이버시 기능	Yes

인코더	
비디오 압축 방식	H.265 H.264 MJPEG
지원 해상도	H.265 : 1920x1080/1280x720/352x288/352x240 H.264 : 1920x1080/1280x720/352x288/352x240 MJPEG : 1920x1080/1280x720/352x288/352x240
멀티 스트리밍	1080p30 + CIF(352*288 or 352*240) p30 with H.264, H.265 + MJPEG
비디오 비트레이트	Yes
비트레이트 제어	Multi Streaming CBR/VBR at H.265 (Controllable frame rate and Bandwidth)
비디오 비트레이트 추가	Multi-rate for Preview and Recording
기타 기능	Dynamic ROI(Region of Interest) Smart LBR

입출력 & 이벤트	
이벤트 동작	Motion Alarm Temperature Critical Illegal Login Schedule
알림	FTP E-Mail

네트워크	
이더넷	RJ45 (10/100Base-T)
프로토콜	TCP/IP UDP AutoIP RTP(UDP/TCP) RTSP NTP HTTP HTTPS SSL DNS DDNS DHCP FTP SMTP ICMP SNMPv1/v2/v3(MIB-2) ONVIF
보안	HTTPS(SSL) IP filtering 802.1x Digest Authentication
SIP / VoIP 지원	SIP VoIP
응용 인터페이스	CGI API ONVIF
웹뷰어	Windows®
영상 관리 소프트웨어 (VMS)	DW Spectrum® IPVMS
지원 언어	English Korean Japanese

전원	
전원	Adaptor is not included DC12V PoE IEEE 802.3af Class2
소비 전력	DC12V Max 3.7WPoE Max 5.4W

동작 환경	
동작 온도	-20°C ~ 50°C
동작 습도	10-90% RH(Non-Condensing)
방진 방수 대응	IP67
인증	FCC CE ROHS

외관	
하우징 모델명	VD7
케이스 타입	Outdoor Dome
재질	Aluminum-Die Casting
색상	White
크기 (W X D X H)	105mm 60.7mm
무게	0.36kg

Compatible Accessories

BCA2 NP	BCA3 NP(K)	BJC04	BW11
Ceiling Bracket	Ceiling Bracket	Junction Bracket	Wall Bracket